1220-LOT

WERKZEUGWAGEN SUPER CADDY

- mit 7 Schubladen
- stabile Stahlblechausführung, ELORA-Gelb (RAL 1006) korrosionsbeständig und kratzfest pulverbeschichtet
- Ablage aus ABS-Kunststoff mit 3 Kleinteilefächern, 4 Schraubendreherablagen, 3 Dosenhaltern und allseitigem Abrollrand
- durch Verstärkung an Deckelwandung Ablagentraglast 200 kg
- stabiler Handgriff, Montage an beiden Seiten möglich
- Seitenwände und Rückwand mit Euro-Lochung 10 x 38 mm zur Befestigung von Werkzeugen (Lochquadrate 10 x 10 mm, Lochmitte - Lochmitte 38 x 38 mm)
- Zentralverriegelung mit Zylinderschloss und 2 Schlüsseln
- Tragkraft pro Schublade 40 kg
- Sicherheitsverriegelung je Schublade mit Vollauszug
- Schubladen mit kugelgelagerten Führungsschienen, einfach herausnehmbar
- Schubladeninnenmaß B 573 x T 410 mm
- Schubladen ELORA-Schwarz pulverbeschichtet (RAL 9005)
- individuell mit Längs- und Querteilern einteilbar bzw. mit ELORA OMS-Modulen bestückbar
- Gesamttragkraft 300 kg
- Breitspurfahrwerk mit vier Ø 125 mm Vollgummi-Leichtlaufrädern, 2 gebremste Lenkräder mit Doppelstopp (bremst die Lenkräder tangential und axial)
- erweiterbar mit ELORA-Werkzeugtruhe ELORA Nr. 1221-LOT, 1226-LOT, Rückwand ELORA-Nr. 1220-RW und mehr (siehe Zubehör)
- andere Schubladenvarianten und Sonderfarben auf Anfrage
- Lieferung ohne Werkzeug und Zubehör

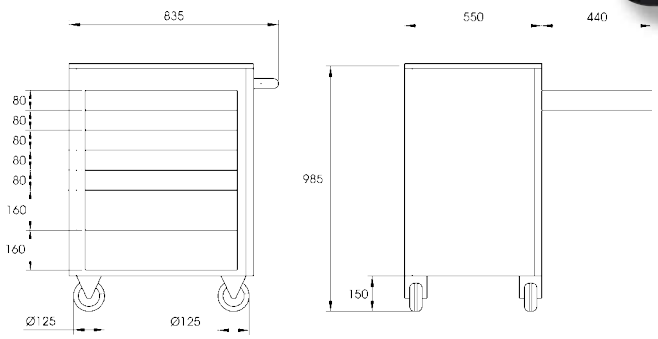

Code	Nummer	Höhe mm	Breite mm	Tiefe mm	Belastbarkeit kg	passende Sortimente	Stück	Gewicht/g
1220000006000	1220-LOT	977	705	545	300	WS-1 bis 10	1	78000